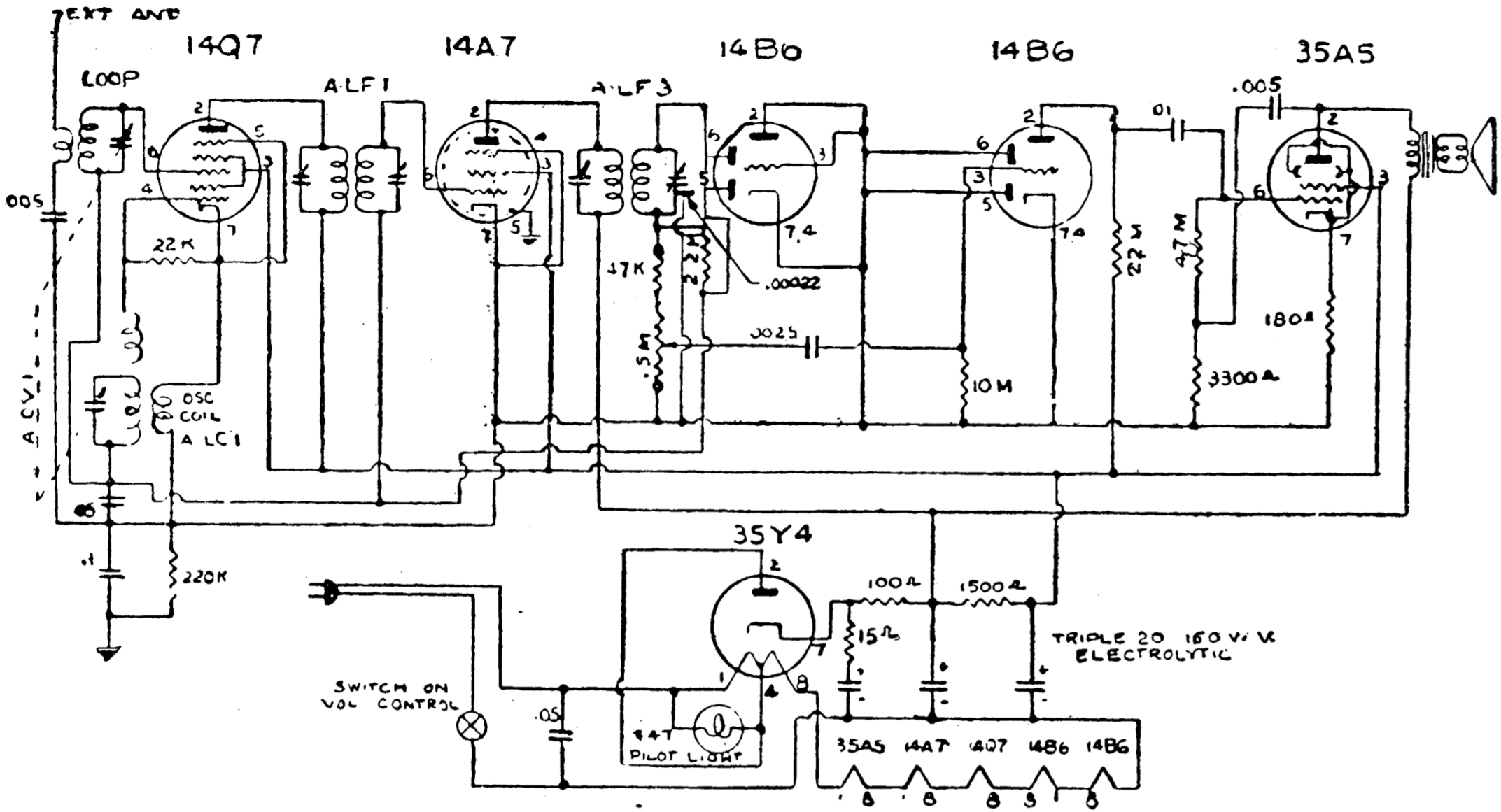

TELETONE SERIE D

Piccola supereterodina CA/CC con valvole loctal, provvista di telaio interno e presa per antenna esterna.